Präsenzmelder P46MR, DALI-2, Sekundär und BMS, 12-13 m, 360°, für Deckeneinbau (SnapFit), Wieland gesis® 2 m Kabel mit 5-poligem Stecker, weiß

353-651021-3

4 Jahre Garantie

Dieser flache und diskrete Präsenzmelder ist ein DALI-2 Sekundär- und BMS-Melder, der den Erfassungsbereich eines DALI-Master-Melders erweitert oder Teil eines DALI-2-BMS-Systems sein kann. Wird der Melder als Sekundär-Melder eingesetzt und an einen DALI-Bus angeschlossen, der von einem DALI-Master-Melder gesteuert wird, beginnt er ohne weitere Inbetriebnahme mit diesem Master-Melder zu kommunizieren. Wenn er an den DALI-Bus eines BMS-Systems angeschlossen wird, muss der Melder mit der BMS-Software in Betrieb genommen werden. Die Einstellungen des Melders können mit der Niko Detector Tool-App und der 2-Wege-Bluetooth®-Kommunikation leicht geändert werden, während das Snapfit-Montagesystem eine schnelle und stabile Installation garantiert. Der Melder ist mit einem vorverdrahteten Kabel von 2 m und einer speziellen 5-poligen Buchse ausgestattet. Diese Funktionen helfen, Installationsfehler zu vermeiden und Zeit zu sparen.
Dieser P46-Melder mit einem Kabel ist für alle DALI-2-Installationen geeignet. Es kann zur Erweiterung des Erfassungsbereichs für DALI-2 P47 oder P48 Master-Melder oder in Kombination mit einem DALI-2 BMS-System verwendet werden.
Farbausführung: weiß
Dieser Artikel ist durch mindestens ein Patent (Anmeldung) geschützt. Weitere Informationen zu Patenten finden Sie auf www.niko.eu/innovation.

Erfassungsbereich

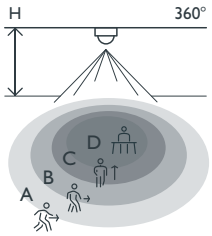

H	A Walking	B Across	C Towards	D Presence
2.5 m	⌀ 13 m	⌀ 11 m	⌀ 3 m	⌀ 5 m
3.0 m	⌀ 12 m	⌀ 12 m	⌀ 3 m	⌀ 5 m

Measured according to EN/IEC63180

Bluetooth DALI-2

DALI-2 | Sekundär - BMS | 360° | ⌀ 12 m bei einer Höhe von 3 m | 2 – 3.5 m | Deckeneinbau (SnapFit)

niko

Technische Daten

Artikelnummer	353-651021-3
Konfiguration	Sekundär - BMS
Eingangsspannung	DALI Bus
Detektorausgang	DALI-2
Maximale Stromaufnahme	28.1 mA
Nennstromaufnahme (12 V, 25 °C), Bluetooth® aktiviert	8.1 mA
Nennstromaufnahme (12 V, 25 °C), Bluetooth® deaktiviert	5 mA
Maximaler MCB-Wert	16 A (durch nationale Installationsvorschriften begrenzt)
Maximale Startzeit DALI	<1200 ms
Maximale Aufstartzeit PIR-Erkennung	1 min 10 s
Lichtstärkebereich	0 lux – 10360 lux
Erfassungswinkel	360°
Erfassungsbereich (PIR)	ø 12 m bei einer Höhe von 3 m
Umgebungstemperatur	-25 – +40 °C
Montage	Deckeneinbau (SnapFit)
Montagehöhe	2 – 3.5 m
Bohrdurchmesser	76 mm
Mindesteinbautiefe	56.9 mm
Farbe	weiß (annähernd RAL 9010)
Abmessungen sichtbarer Teil (HxBxT)	100 x 100 x 9.5 mm
Abmessungen (HxBxT)	120 x 120 x 66.4 mm
Maximale Reichweite Bluetooth® (Freifeld, je nach Gerät)	50 m
Betriebsfrequenz	2.4 GHz
Maximale Hochfrequenzleistung	-2 dBm
Schutzart	IP20
Stoßfestigkeit	IK02
Einstellungen ändern	Niko Detector Tool-App (iOS-Android) und 2-Wege-Bluetooth®-Kommunikation - BMS-Software
Halogen frei	ja
Kennzeichnung	CE
Kabelspezifikationen	– Kabelfarbe: grün
	– Länge: 2 m
	– Leitungsquerschnitt: 1,5 mm^2
	– Spannung: 250 V
	– Nennstrom: 16 A
	– halogenfrei: ja
	– Umgebungstemperatur: -5 – +70C°
	– Steckertyp: Stecker, 5-polig, blau

Zubehör

353-999869	Linsenabdeckung für Melder P4XMR und M4XMR, transparent (5 Stück)

Abmessungen

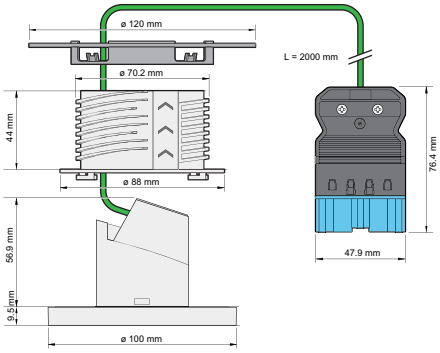
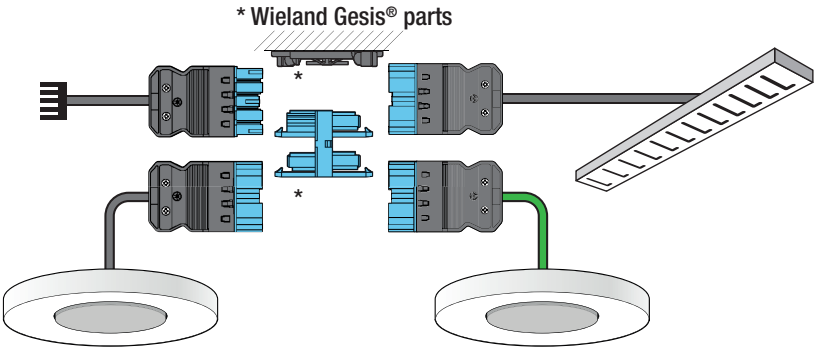
Anschlussplan